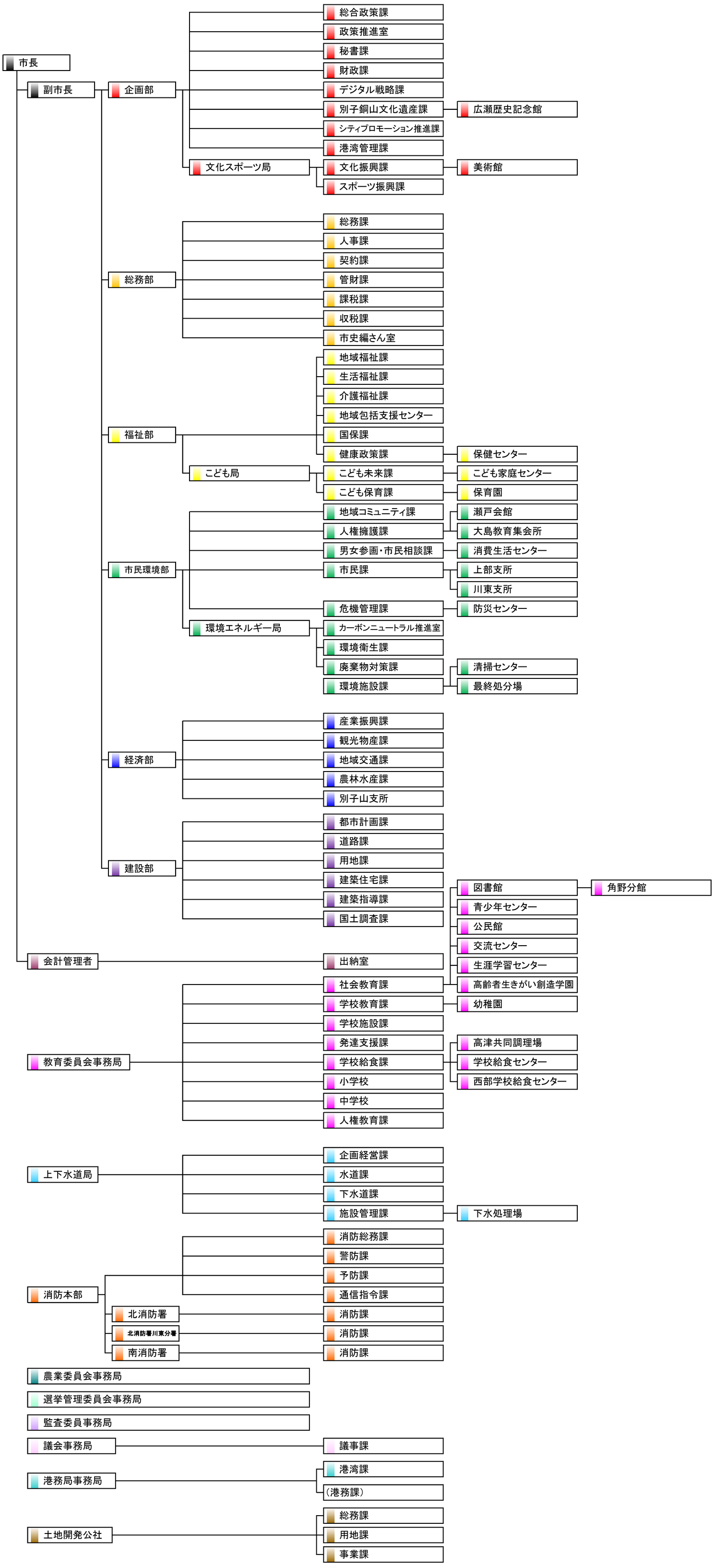
市長
副市長
企画部
総合政策課
政策推進室
秘書課
財政課
デジタル戦略課
別子銅山文化遺産課
広瀬歴史記念館
シティプロモーション推進課
港湾管理課
文化スポーツ局
文化振興課
美術館
スポーツ振興課
総務部
総務課
人事課
契約課
管財課
課税課
収税課
市史編さん室
福祉部
地域福祉課
生活福祉課
介護福祉課
地域包括支援センター
国保課
健康政策課
保健センター
こども局
こども未来課
こども家庭センター
こども保育課
保育園
市民環境部
地域コミュニティ課
瀬戸会館
人権擁護課
大島教育集会所
男女参画・市民相談課
消費生活センター
市民課
上部支所
川東支所
危機管理課
防災センター
環境エネルギー局
カーボンニュートラル推進室
環境衛生課
廃棄物対策課
清掃センター
環境施設課
最終処分場
経済部
産業振興課
観光物産課
地域交通課
農林水産課
別子山支所
建設部
都市計画課
道路課
用地課
建築住宅課
建築指導課
国土調査課
図書館
角野分館
青少年センター
公民館
交流センター
生涯学習センター
高齢者生きがい創造学園
会計管理者
出納室
教育委員会事務局
社会教育課
学校教育課
幼稚園
学校施設課
発達支援課
学校給食課
高津共同調理場
学校給食センター
西部学校給食センター
小学校
中学校
人権教育課
上下水道局
企画経営課
水道課
下水道課
施設管理課
下水処理場
消防本部
消防総務課
警防課
予防課
通信指令課
北消防署
消防課
北消防署川東分署
消防課
南消防署
消防課
農業委員会事務局
選挙管理委員会事務局
監査委員事務局
議会事務局
議事課
港務局事務局
港湾課
（港務課）
土地開発公社
総務課
用地課
事業課